FICHA TÉCNICA

Canalización LSZH



CC-120

120x100 mm.

- Capacidad de carga 100kg/2m
- Sin tapa ni separador macho
- Longitud **2 metros**

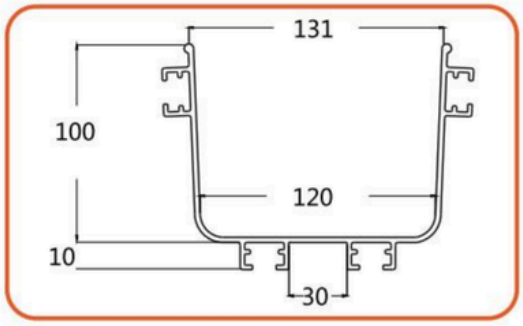

Cantidad de fibras soportadas al 100%

Fibra 2mm	Fibra 3mm
1910 unidades	**848 unidades**

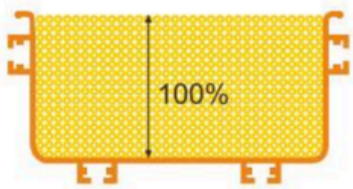

Características

Material: Plásticos técnicos como **ABS, PVC y PC+ABS LSZH** declarado, comportamiento frente al fuego

Pantone: Yellow 123C

Clasificación: FV-0 o UL94 V-0

Tipo de instalación: Suspendida, sobre gabinetes o con soportes

Radio de curvatura de referencia: ≥40 mm

Aplicaciones: Centros de datos, ODF y salas de telecomunicaciones.

No incluye accesorios

Canalización amarilla